図面来歴

B：MAR. 3th.2026　森口／佐藤／佐藤
A：AUG.12th.2004　松原／原山／上村

標準配布図

リブ付弁体

(SIZE：150mm SCALE=1／3)
様式管理番号：WD33−95−023

J ACLT

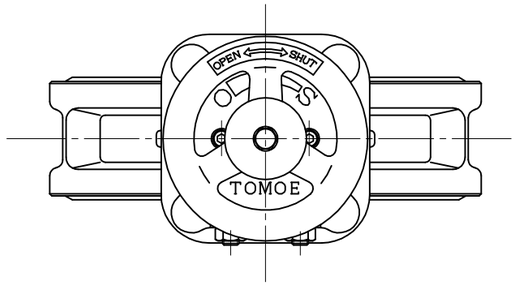

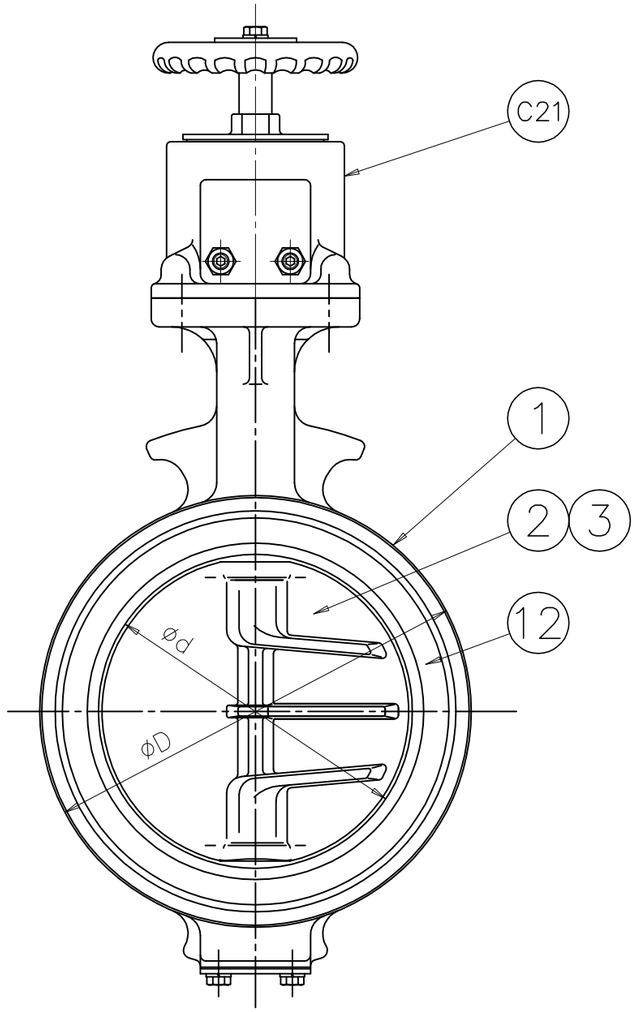

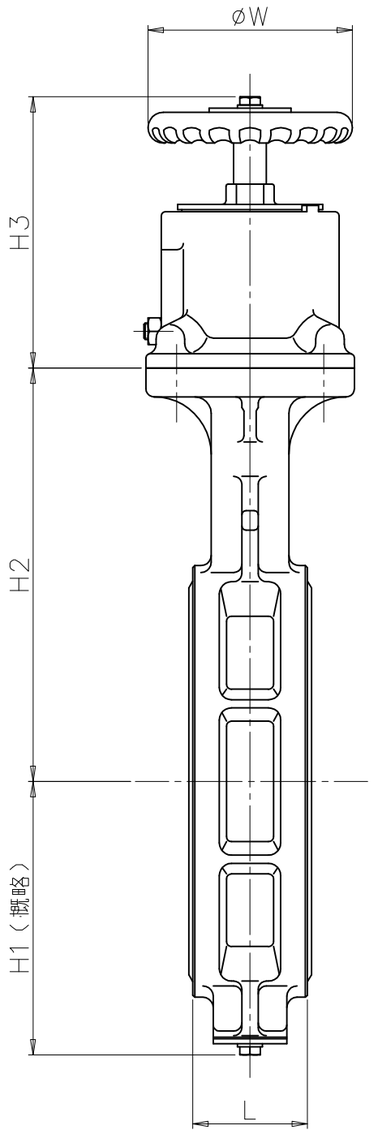

*

口径 インチ	口径 mm	d	L	D	H1	H2	H3	W	ハンドル回転数	ギヤー型式	概略質量 (kg)
5	125	130	56	181	118	191	133	100	7.5	2G−2	9.2
6	150	153.5	56	211	135	202					10.8

注　記

（1）*マーク ： 仕様書参照

（2）

*

	フランジ規格
	JIS 5K
	JIS 10K
	ASME Class 125/150
	JPI Class 150
	DIN（PN10,16）
	BS 4504（PN10,16）
	BS 10 E

*

品番	部品名称		JIS記号 材質		数量	備考
C21	センターハンドル アクチュエータ		FC 250		1組	
12	シートリング		(FKM)		1	
			(SEP)			
			(EPDM)			
			(NBR)			
3	弁　棒		SUS420J2		1組	
2	弁　体		SCS14		1	
			FCD 450			ダクロ処理
1	本　体		FCD 450		1	

型式　700G−2GA　　ダクタイル鋳鉄

巴式バタフライバルブ

巴バルブ株式会社

照査	上村
検図	鍋島
設計	松原
日付	2004. 7.15

図面番号	改訂番号
A3−50150	B