図面来歴
C: 2026.1.16 ／ ／
B: 2014.1.8 岩佐 ／ 久田 ／ 山口
A: NOV.13th.2012 松原／上村／上村

リブ付き弁体

標準配布図

(SIZE：150mm S=1/4)
様式管理番号：WD33-95-023

J ACLT

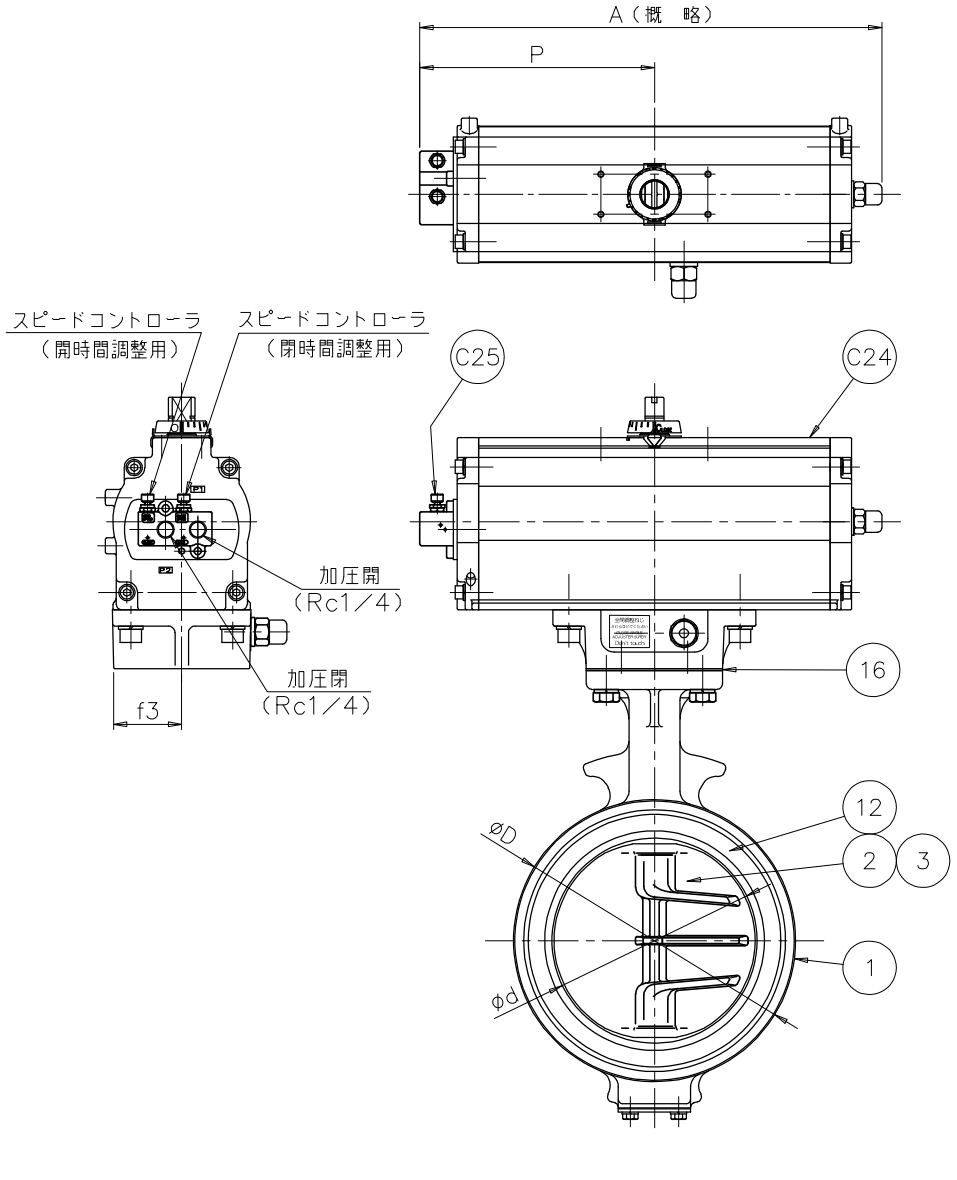

口径 インチ	口径 mm	d	L	D	H1	H2	H3	A	P	f1	f2	f3	t1	エアーシリンダ 型式	エアーシリンダ 容量 (l/st)	概略質量 (kg)
11/2	40	45	35	80	61	132	125	228	116	57	29	35	1	T35	0.2	3.4
2	50	56	43	90	68	138										3.7
21/2	65	69	46	115	79	151										4.4
3	80	84	46	126	86	156	168	276	142	75	47	51		T85	0.5	7.4
4	100	104	52	146	103	167	203	346	176	79	57	51		T200	1.1	11.5
5	125	130	56	181	118	191							1.5			13.5
6	150	153.5	56	211	135	202										15.1
8	200	199	60	256	177	227	231	422	214	91	69	62.5		T380	2.1	24.6
10	250	253	68	322	215	280										32.2
12	300	302	78	367	253	312	269	546	270	118	85	70	1	T750	4.6	49.0

注　記

（1）＊マーク ： 仕様書参照

（2）＊

フランジ規格
JIS 5K
JIS 10K
ASME Class 125/150
JPI Class 150
DIN (PN10)
BS4504 (PN10)

（3）＊

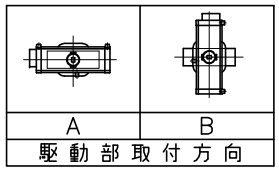

品番	部品名称	JIS記号	材質	数量	備考
C25	スピードコントローラ	アルミニウム		1	
C24	エアーシリンダ	A6063		1	
16	シートパッキン	(ノン アスベスト)		1	
＊ 12	シートリング	(FKM)		1	
		(SEP)			
		(EPDM)			
		(NBR)			
＊ 3	弁　棒	SUS420J2		1組	
＊ 2	弁　体	FCD450		1	ダクロ処理 80~300mm
		SCS14			
1	本　体	FCD450		1	

型式　700G-7E ＊(3) □　　ダクタイル鋳鉄

巴式バタフライバルブ　（重負荷仕様）

巴バルブ株式会社	照査	上村
	検図	上村
	設計	松原
	日付	2012.9.18
図面番号 A3-60028	改訂番号	C