口径 インチ	口径 mm	d	L	L2	D	H1	H2	H3	H4	Q	W	レバー型式	概略質量 (kg)
6	150	163	57	23.5	216	164	205	97	28	102.5	350	1T−3	14.6

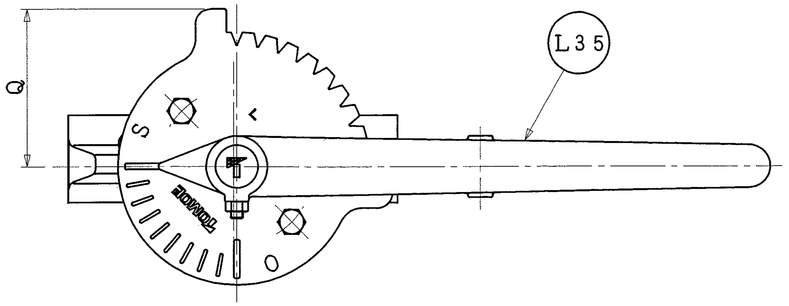

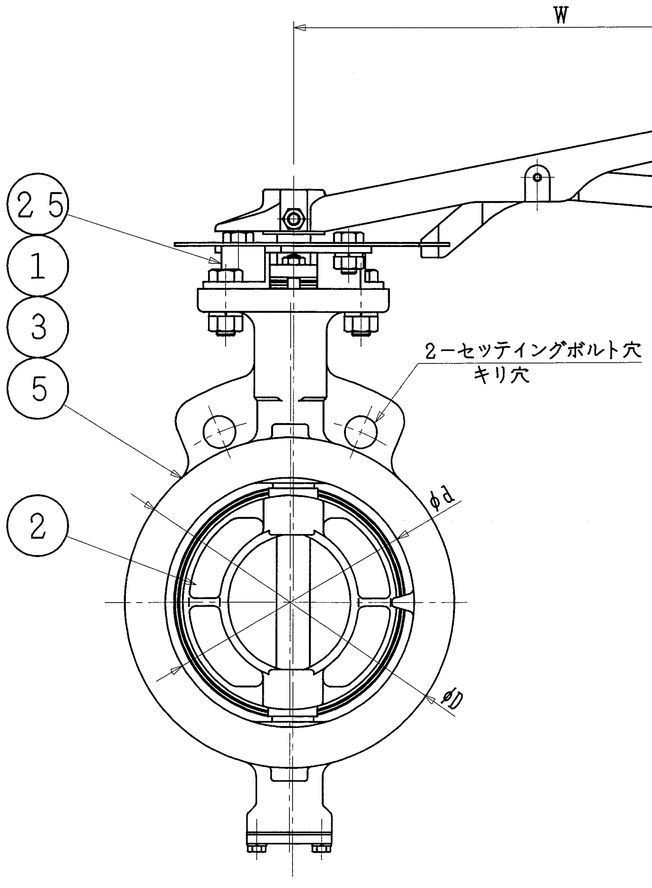

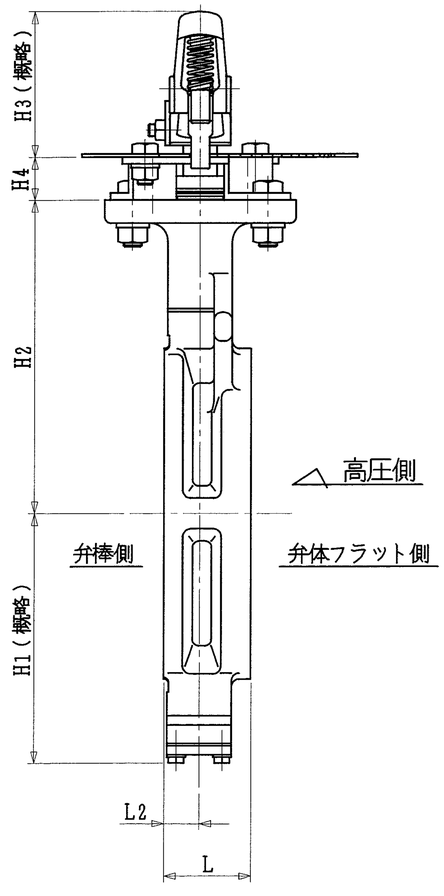

注　記

（1）＊マーク　：　仕様書参照

（2）

	接続フランジ規格
＊	JIS 10K
	JIS 16/20K
	ANSI 125/150Lb
	API 150Lb
	JPI 150Lb

（3）

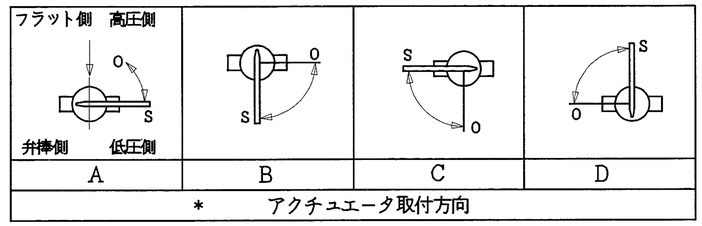

本図はA方向を示しております。流れ方向に対する駆動部の方向でご指定下さい。

（4）配管時には，本体に表示している流れ方向の矢印と流体の流れ方向が一致するようにして下さい。

（5）配管用ボルトナットは，片締めや芯ずれ等のないよう十分なトルクで締め付けて下さい。

（6）渦巻きガスケットを御使用の場合は，市販のANSI150Lb用、又は300シリーズ専用品をご使用願います。

（7）アクチュエータ許容周囲温度範囲　：　−20℃〜80℃

品番	部品名称		JIS記号 材質		数量	備考
L35	レバー		FCD450		1組	
25	ボンネット		SS400		1	
5	シートリング		SUS316L		1	表面硬化処理
3	弁棒		SUS329J4L		1	
			SUS316L			
		＊	SUS329J1			
			SUS420J2			
2	弁体		SCS16A		1	硬質クロムメッキ
1	本体		SCS14A		1	
		＊	SCPH2			黒染め処理

型式　302A−1T ＊(3)　6インチ 150mm

巴式バタフライバルブ（−29℃以上〜250℃未満）　API・JPI対応 トムディスコ

巴バルブ株式会社

照査	上野
検図	門永
設計	杉本
日付	2003.12. 8

図面番号　A3−48776

改訂番号

図面来歴

標準配付図

（SIZE:150mm S=1/4）
様式管理番号:WD33−95−023

EWS