図面来歴 D：2024. 9. 3 斎藤／[illegible]／[illegible]
C：2024. 7. 3 斎藤／森口／大石
B：2014. 6. 5 松原／上村／上村
A：2005. 3.24 松原／鍋島／上村

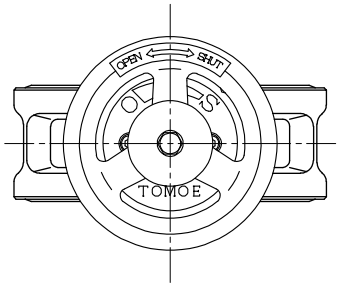

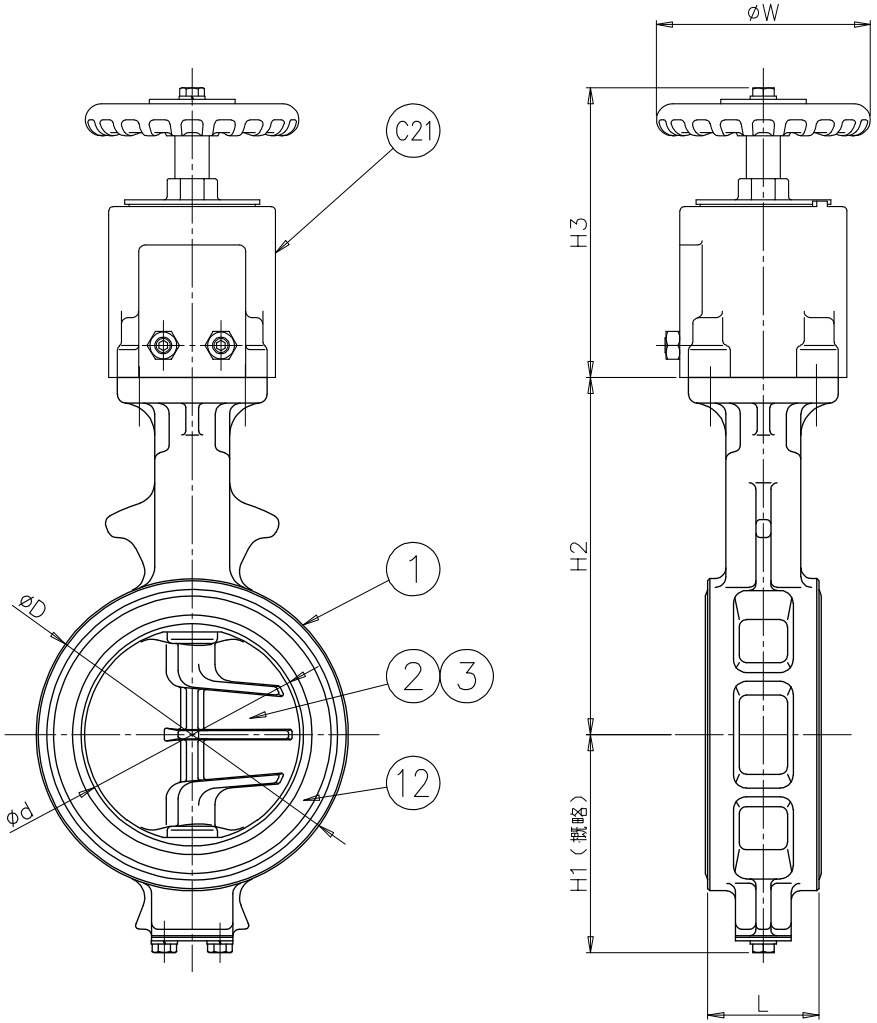

*

口径 インチ	口径 mm	d	L	D	H1	H2	H3	W	ハンドル回転数	ギヤー型式	概略質量 (kg)
1 1/2	40	45	35	80	61	132	136	100	6.5	2G−1	4.4
2	50	56	43	90	68	138					4.7
2 1/2	65	69	46	115	79	151					5.4
3	80	84	46	126	86	156					5.5
4	100	104	52	146	103	167					6.3

注　記

（1）*マーク ： 仕様書参照

（2）

*

	フランジ規格
	JIS 5K
	JIS 10K
	ASME Class 125/150
	JPI Class 150
	DIN（PN10）
	BS 4504（PN10）

	品番	部品名称	JIS記号 / 材質		数量	備考
	C21	センターハンドル アクチュエータ	FC250		1組	
*	12	シートリング			1	
			(FKM)			
			(SEP)			
			(EPDM)			
			(NBR)			
	3	弁　棒			1組	
			SUS420J2			
*	2	弁　体	FCD450		1	ダクロ処理 80mm,100mm
			SCS14			
	1	本　体	FCD450		1	

型式　700G−2GA　　ダクタイル鋳鉄

巴式バタフライバルブ

巴バルブ株式会社		
	照査	上村
	検図	鍋島
	設計	金城
	日付	2004. 6. 7
図面番号 A3−49892	改訂番号	D

標準配布図　リブ付弁体

(SIZE：100mm S=1/2.5)
様式管理番号：WD33−95−023

ACLT