口径 インチ	口径 mm	d	L	D JIS 16K JIS 20K	D ANSI 150Lb	D DIN PN16 BS4504 NP16	D DIN PN25 BS4504 NP25	H1	H2	H3	H5	A1	A2	E	F	K	W	電動操作機 型式	電動操作機 90°コントロール時間(秒) 50/60Hz	概略質量 (kg)
2	50	54	43	102	102	102	102	68	138	150	100	100	102	43	85	53.8	80	NEL-0	25/20	6.1
2 1/2	65	67	46	122	122	122	122	79	151											6.5
3	80	82	46	138	134.6	138	138	86	156											7.2

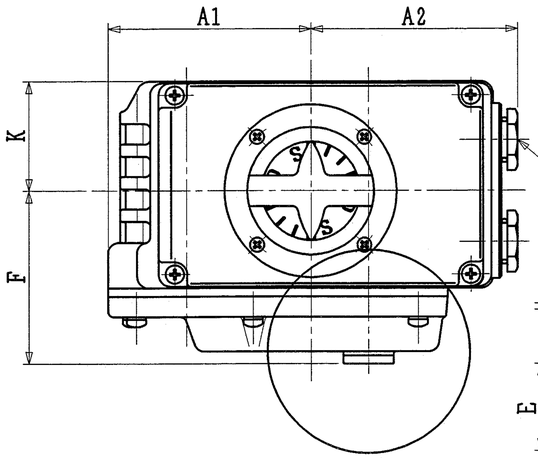

電動操作時

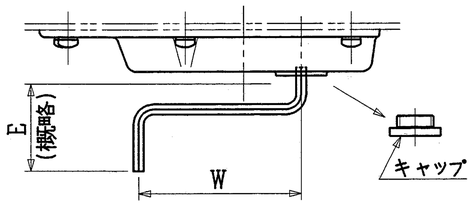

手動操作時

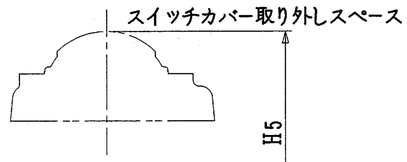

注　記

(1)　*マーク　：　仕様書参照

(2)

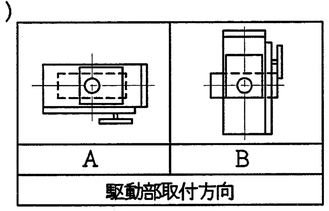

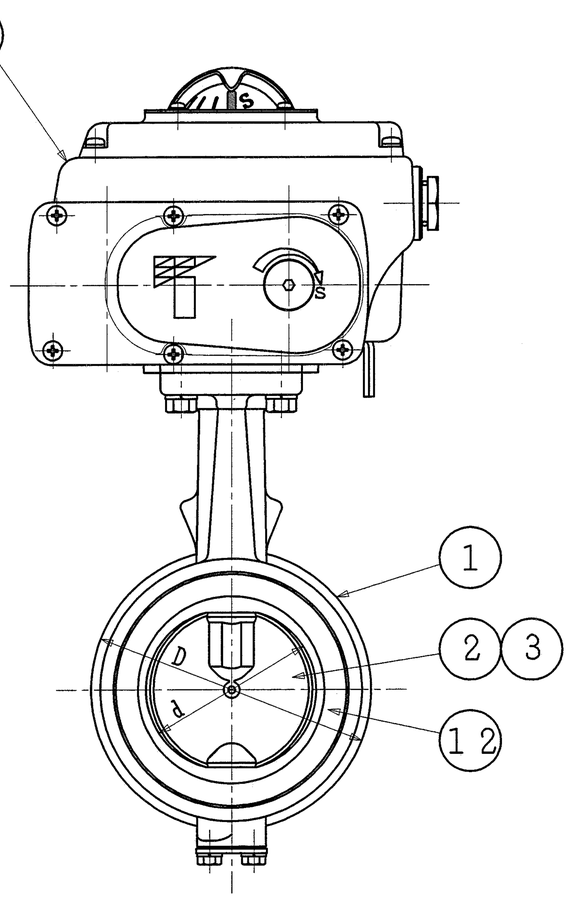

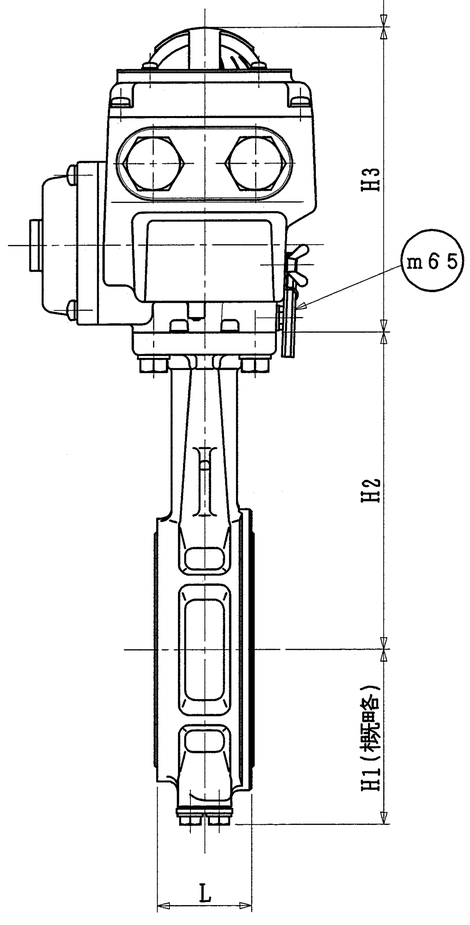

品番	部品名称	JIS記号 材質		数量	備考
m65	手動レバー	モリブデン鋼		1	
m60	電動操作機	ADC12		1	
12	シートリング	(EPDM)		1	本体に焼き付け
		(NBR)			
3	弁棒	SUS420J2		1組	
2	弁体	SCS14		1	
1	本体	FCD450		1	

型式　732P-4I[*(2)]　(2.0MPa)　ダクタイル鋳鉄

巴式バタフライバルブ

巴バルブ株式会社

照査	萩原
検図	小林
設計	山口
日付	H14.12.09
図面番号	A3-46842
改訂番号	

図面来歴

標準配付図

(MODEL:80A SCALE:1/3)

様式管理番号:WD33-95-023

EWS