図面来歴
B:'14. 6. 5
A:'05. 3.24 松原/鍋島/上村

標準配付図

ACLT 様式管理番号：WD33-95-023 （50mm 1/2.5） リブ付弁体

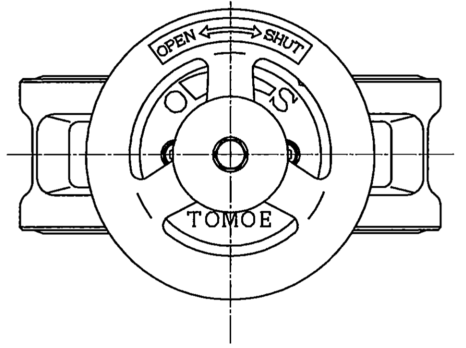

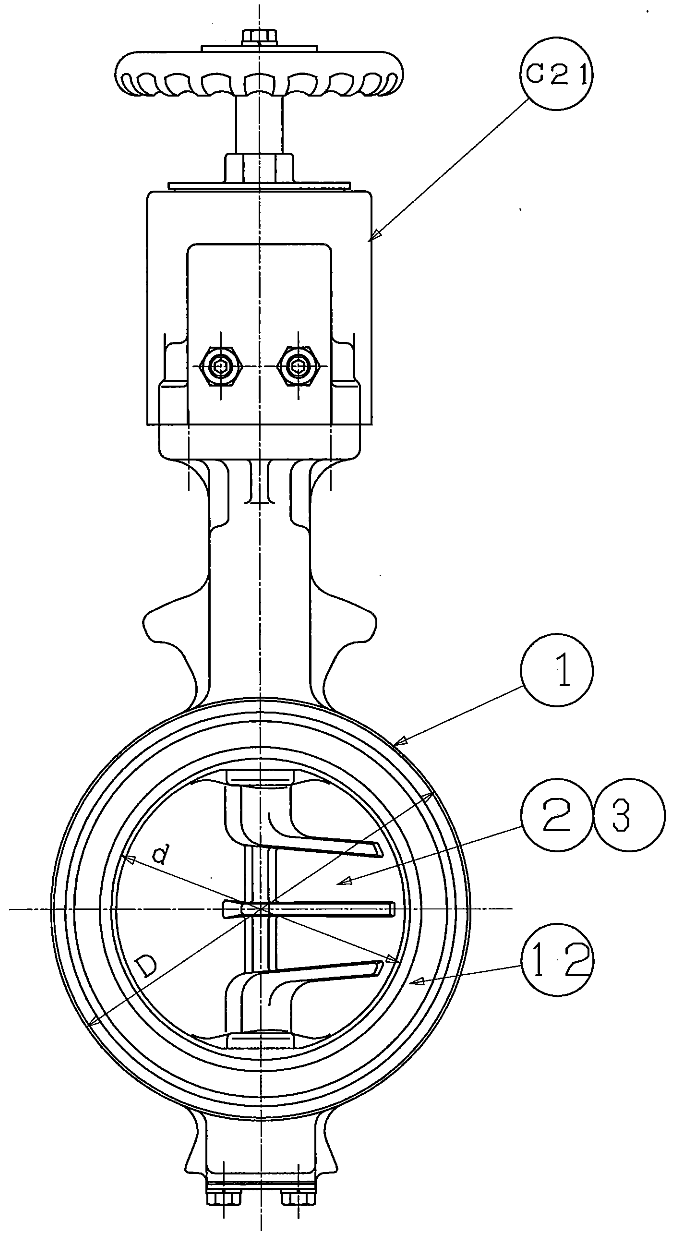

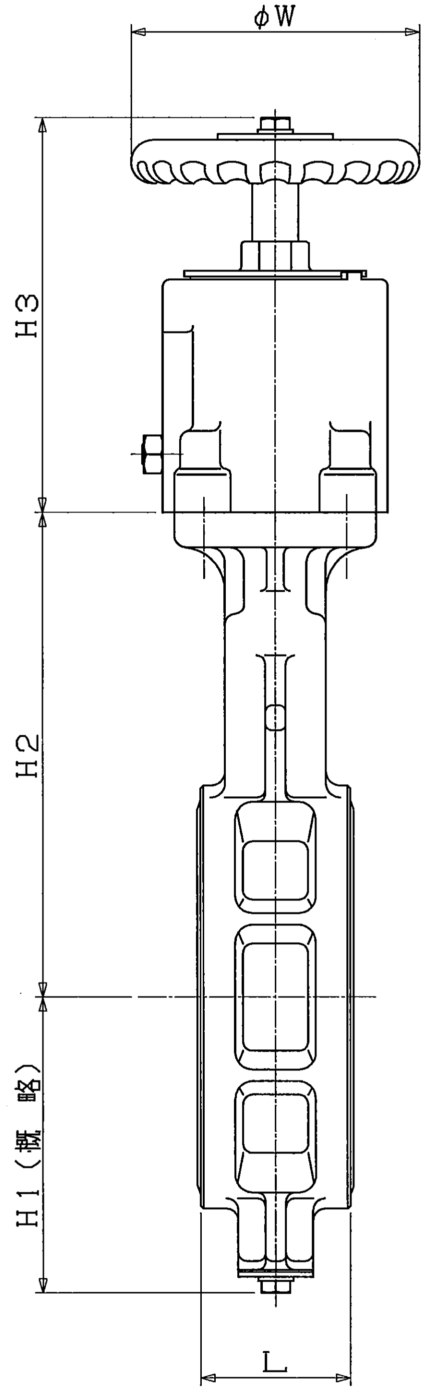

＊

口径 インチ	口径 mm	d	L	D	H1	H2	H3	W	ハンドル回転数	ギヤー型式	概略質量 (kg)
1 1/2	40	45	35	80	61	132	136	100	6.5	2G−1	4。4
2	50	56	43	90	68	138					4.7
2 1/2	65	69	46	115	79	151					5.4
3	80	84	46	126	86	156					5.5
4	100	104	52	146	103	167					6.3

注　記

（1） ＊マーク ： 仕様書参照

（2）
＊

	フランジ規格
	JIS 5K
	JIS 10K
	ANSI 125/150Lb
	JPI 150Lb
	DIN(NP10)
	BS4504(PN10)

	品番	部品名称		材質 JIS記号	材質	数量	備考
	C21	センターハンドル アクチュエータ		FC 200		1組	
＊	12	シートリング		(FKM) (SEP) (EPDM) (NBR)		1	
	3	弁棒		SUS 420J2		1組	
	2	弁体		SCS 14		1	
	1	本体		FCD 450		1	

型式 700G−2GA　　ダクタイル鋳鉄

巴式バタフライバルブ

巴バルブ株式会社

照査	上村
検図	鍋島
設計	金城
日付	'04. 6. 7

図面番号 A3−49892

改訂番号 B