図面来歴

B: 2019. 8.22 松原/大石/大石、

A: 2004. 8.12 松原/原山/上村

標準配布図

リブ付弁体

J ACLT （SIZE：125mm SCALE=1/3）

様式管理番号：WD33-95-023

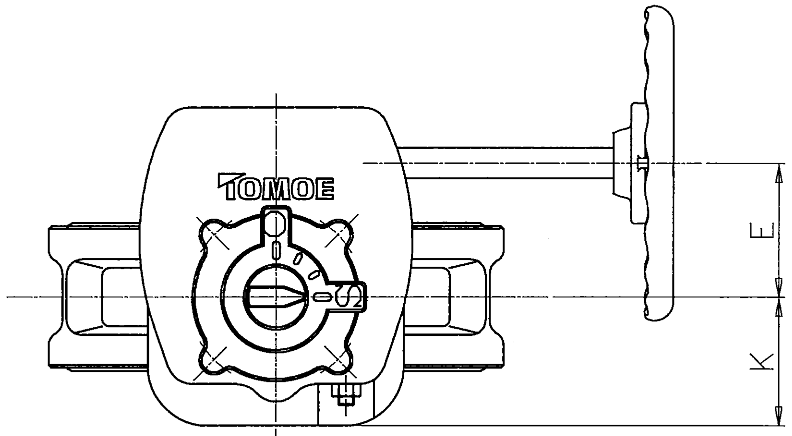

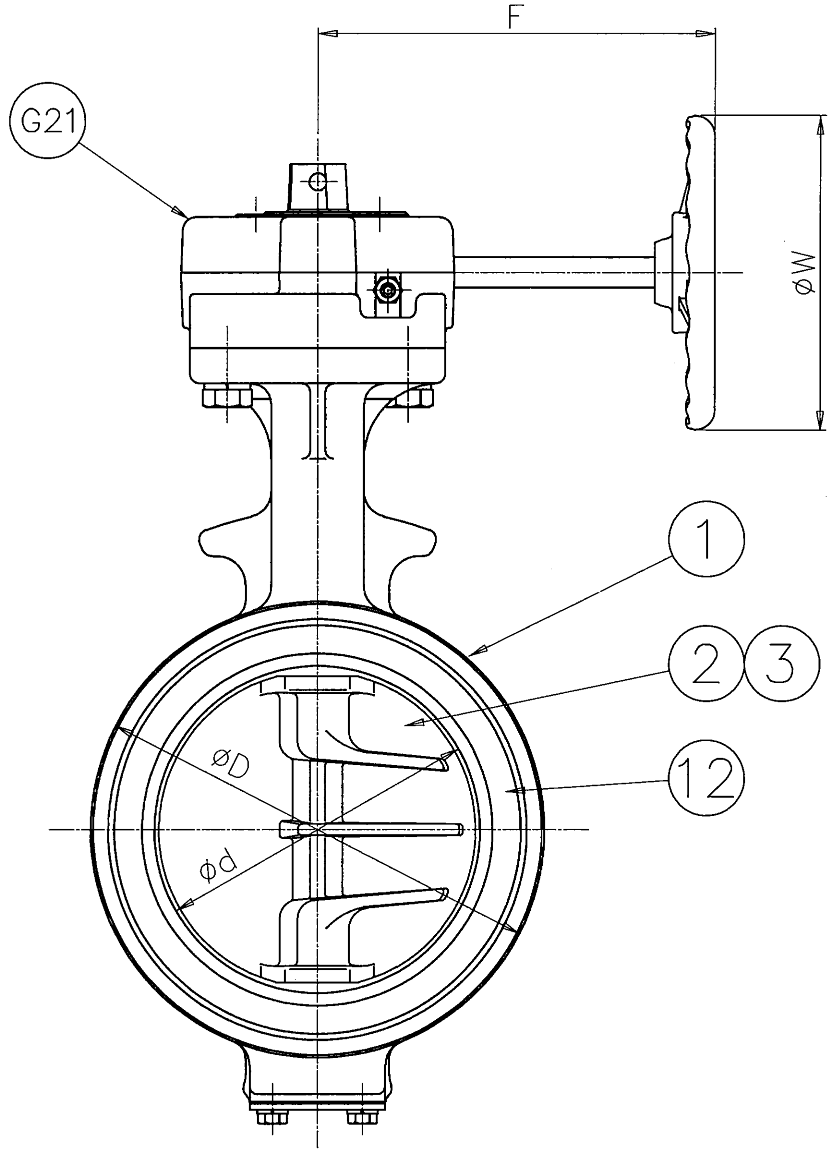

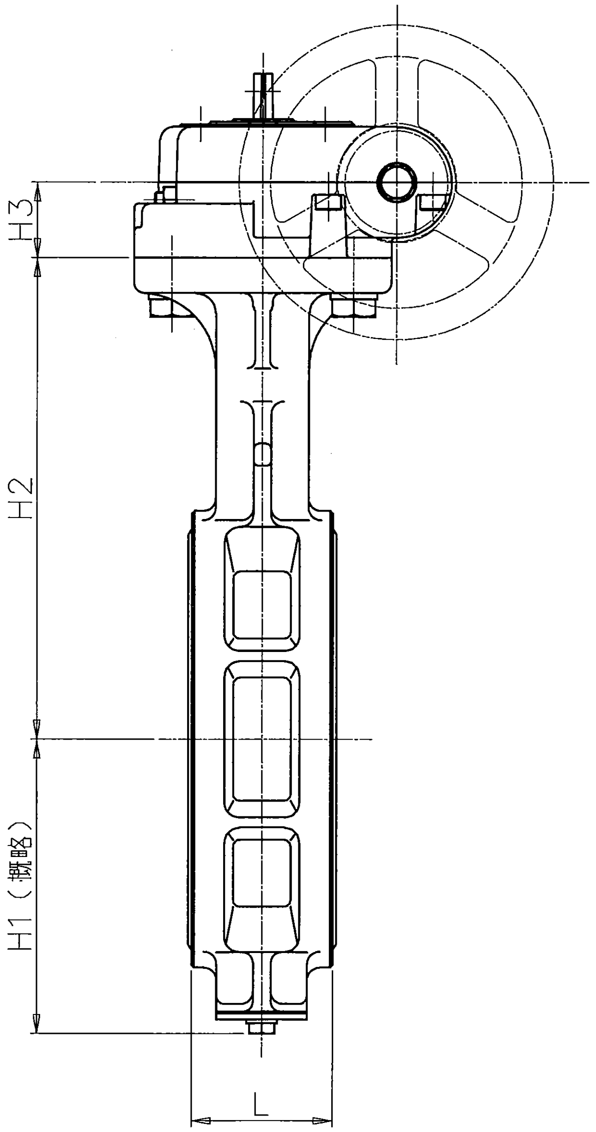

＊

口 径		d	L	D	H1	H2	H3	E	K	F	W	概略質量 (kg)
インチ	mm											
5	125	130	56	181	118	191	30	53	51	160	125	7.7
6	150	153.5	56	211	135	202						9.6
7	200	199	60	256	177	227	36	71	65	208	200	15.7

注 記

（1） ＊マーク ： 仕様書参照

（2）

＊

	フランジ規格
	JIS 5K
	JIS 10K
	ANSI 125/150Lb
	JPI 150Lb
	DIN（PN10）
	BS4504（PN10）

（3）

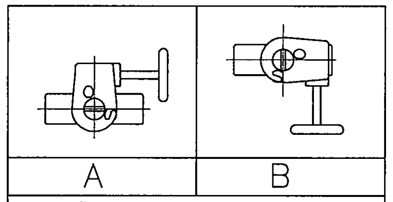

駆動部取付方向

	G21	ウォームギヤ アクチュエータ	ADC12	1	
＊	12	シートリング	（FKM）	1	
			（SEP）		
			（EPDM）		
			（NBR）		
	3	弁 棒	SUS420J2	1組	
＊	2	弁 体	SCS 14	1	
			FCD450		ダクロ処理
	1	本 体	FCD450	1	
	品番	部品名称	JIS記号 材 質	数量	備 考

型式 700G−21 ＊(3) □ ダクタイル鋳鉄

巴式バタフライバルブ

巴バルブ株式会社

照 査	上 村
検 図	鍋 島
設 計	松 原
日 付	’04. 2.25

図面番号 A3−49352

改訂番号 B