図面来歴
C:2004. 5.11 佐藤ノ原山ノ上下
B:2002. 3.22 中川ノ川本ノ門永
A:'00.11. 2 松原ノ川本ノ門永

[MODEL:125A SCALE:1/3]

標準配付図

様式管理番号:WD33-95-023

EWS

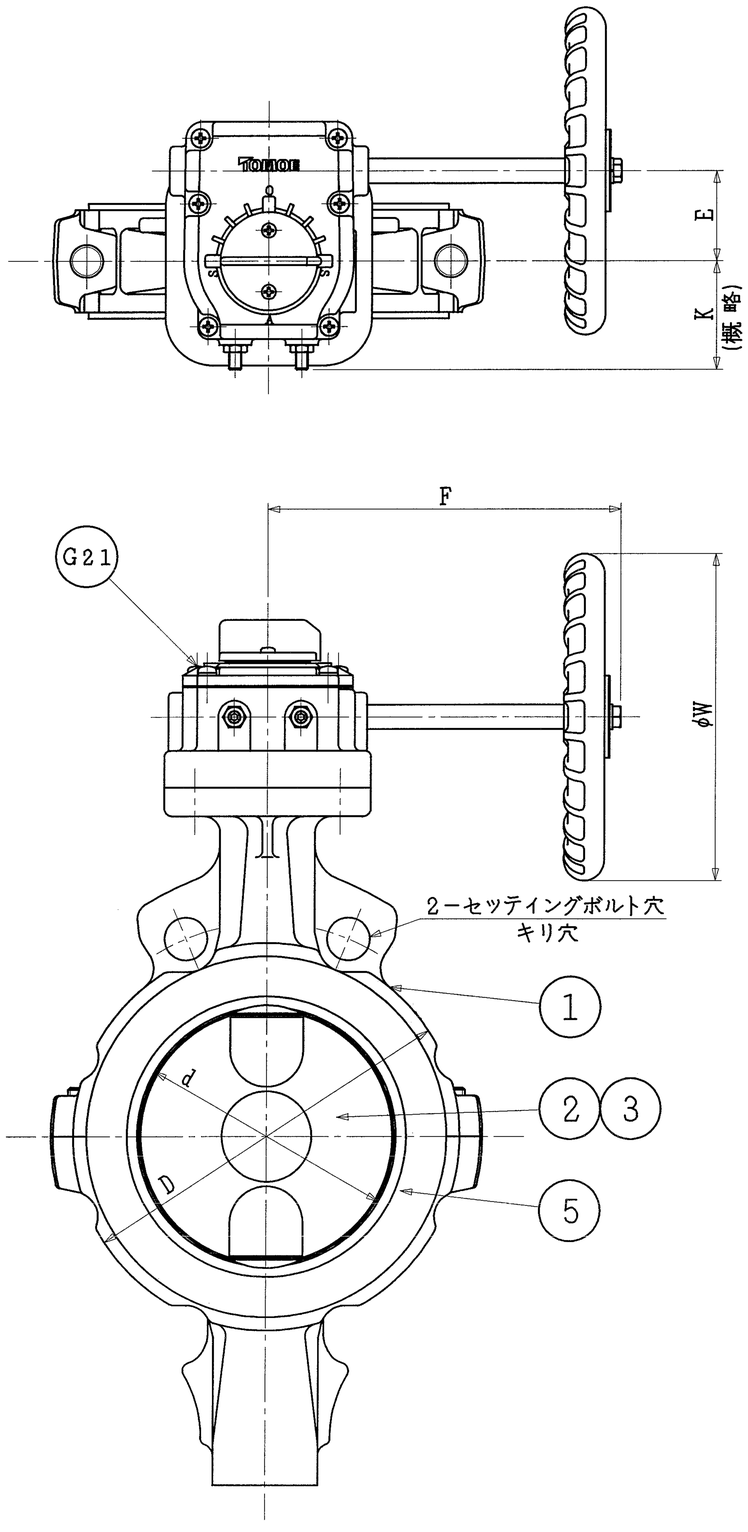

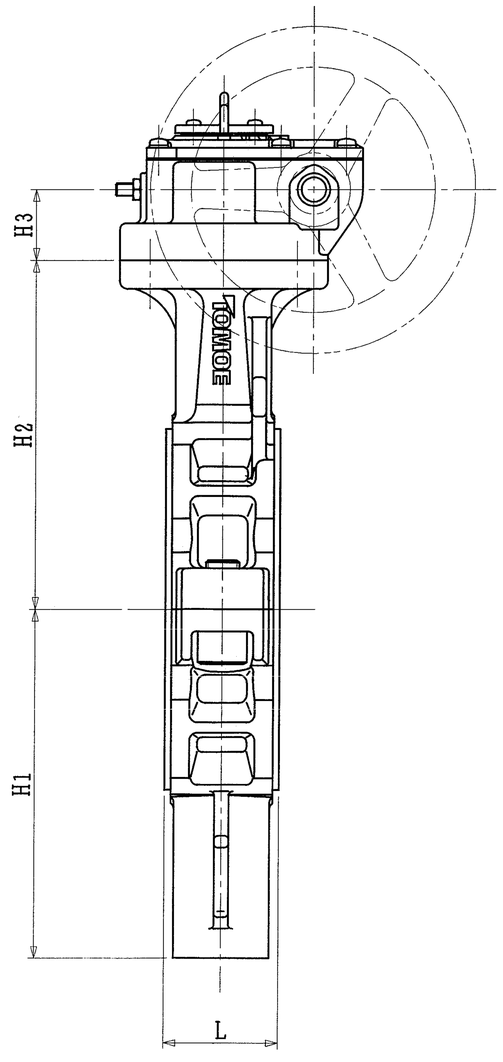

*

口径 インチ	口径 mm	d	L	D	H1	H2	H3	E	K	F	W	概略質量 (kg)
4	100	102	52	152	148	148	34.5	44	53	173.5	160	9.2
5	125	127.6	56	190	171	171						12.7
6	150	151.6	56	217	183	183						14.3

注　記

(1) *マーク　:　仕様書参照

(2) *

フランジ規格
JIS 5K
JIS 10K
ANSI 125/150Lb
JPI 150Lb
BS 10-E
BS 4504 (PN10)
DIN (NP10)

(3)

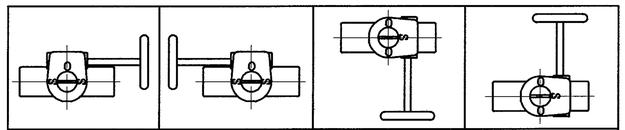

A	AR	B	BR
駆動部取付方向			

品番	部品名称	JIS記号	材質	数量	備考
G21	ウォームギヤアクチュエータ	FC200		1	
5	シートリング	(PFA)		1	
3	弁棒			1組	
		SUS 420J2			PFAライニング
2	弁体	(PFA)		1	(芯金:SCS13)
1	本体	FCD-S		1	

型式　847T-2U[*(3)]　ダクタイル鉄鋳造品

巴式バタフライバルブ

巴バルブ株式会社

照査	上村
検図	川本
設計	松原
日付	'00.3.28

図面番号	A3-42290	改訂番号
		C