口径＊		d	L	L2	D	H1	H2	エアーシリンダ＊		H3	H4	A	P	f1	f2	f3	概略質量 (kg)
インチ	mm							型式	容量 (l/st.)								
3	80	89	48	22	127	95	147	T200	1.1	203	26.5	346	176	79	57	51	14.0
4	100	112	54	24	156	110	170										15.5
5	125	137	56	23	185	139	185	T380	2.1	231		423	214	91	69	62.5	24.6
6	150	163	57	23.5	216	164	205				29.5						28.6
8	200	213	64	27	269	190	235	T750	4.6	269		546	270	118	85	70	44.7

注　記

（1）＊マーク ： 仕様書参照

（2）＊

	接続フランジ規格
	JIS 10K
	JIS 16K／20K
	ANSI 125／150Lb
	API 150Lb
	JPI 150Lb

（3）

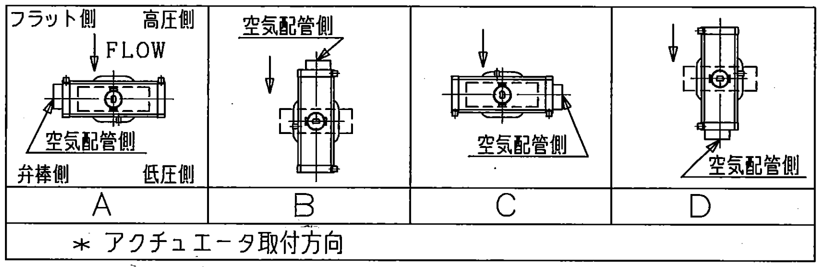
フラット側
高圧側
FLOW
空気配管側
弁棒側
低圧側
空気配管側
空気配管側
空気配管側
A
B
C
D

＊ アクチュエータ取付方向

本組付図のアクチュエータ取付方向は、“A”を示します。

（4）配管時には，本体に表示している流れ方向の矢印と流体の流れ方向が一致するようにして下さい。

（5）配管用ボルトナットは，片締めや芯ずれ等のないよう十分なトルクで締め付けて下さい。

（6）渦巻きガスケットを御使用の場合は，市販のＡＮＳＩ１５０Ｌｂ用、又は３００シリーズ専用品をご使用願います。御使用願います。

（7）アクチュエータ許容周囲温度範囲 ： −10℃~60℃

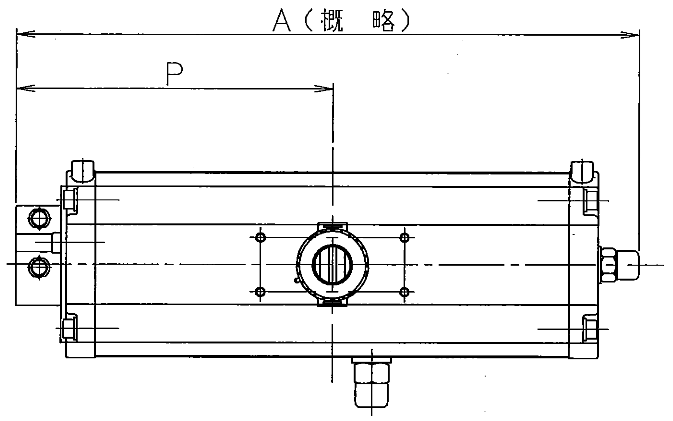

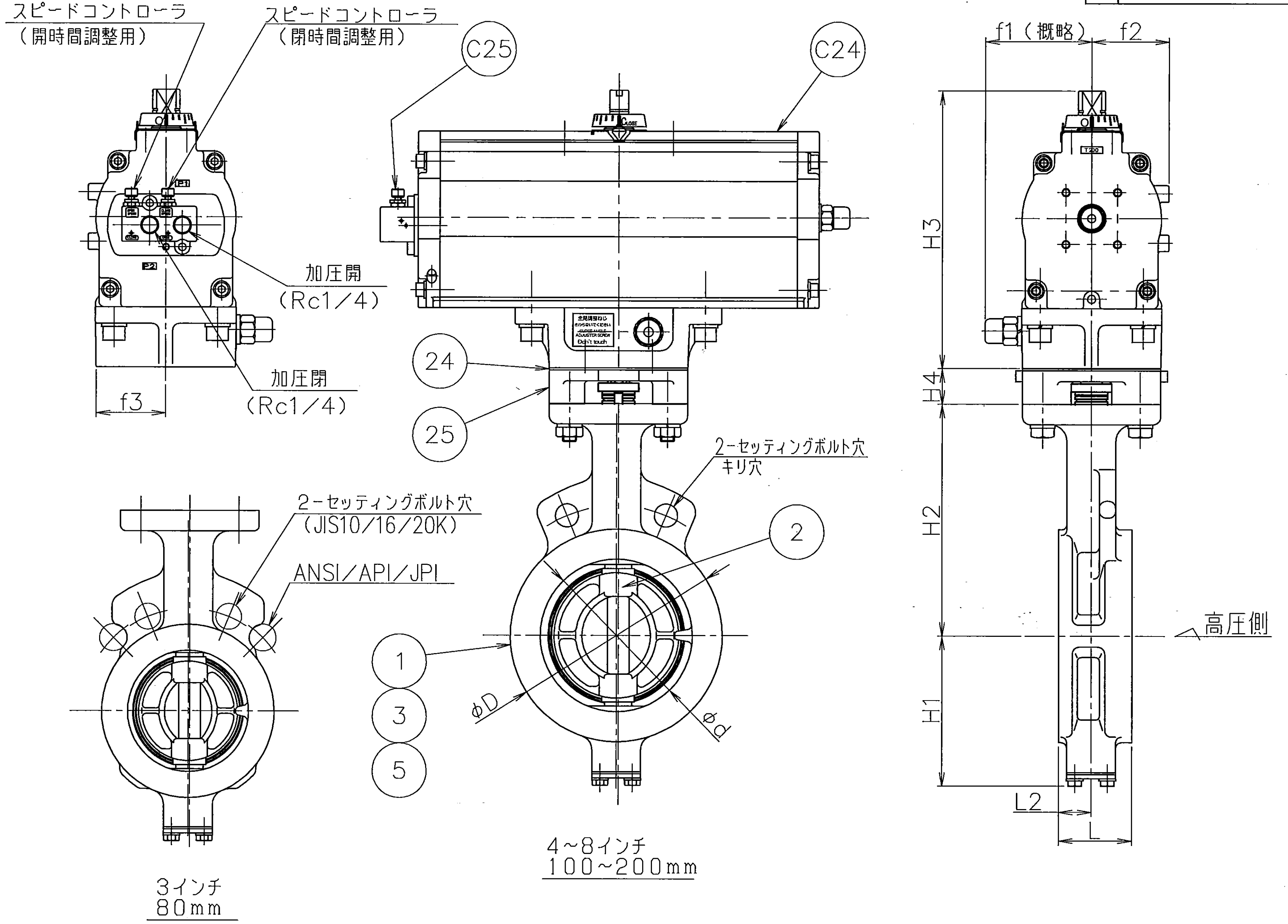
スピードコントローラ
（開時間調整用）
スピードコントローラ
（閉時間調整用）
C25
C24
加圧開
（Rc1／4）
加圧閉
（Rc1／4）
f3
24
25
2−セッティングボルト穴
キリ穴
2
2−セッティングボルト穴
（JIS10/16/20K）
ANSI／API／JPI
1
3
5
φD
φd
f1（概略）
f2
H3
H4
H2
H1
L2
L
高圧側

3インチ
80mm

4~8インチ
100~200mm

	品番	部品名称	JIS記号 材質		数量	備考
	C25	スピードコントローラ	アルミニウム		1	
	C24	エアーシリンダ	A6063		1	
	25	ボンネット	FC250		1	
	24	耐熱シート	（ノン アスベスト）		1	
	5	シートリング	SUS316L		1	表面硬化処理
＊	3	弁棒	SUS329J4L		1	
			SUS316L			
			SUS329J1			
			SUS420J2			
＊	2	弁体	SCS16A		1	80~150mm 硬質クロムメッキ
			SCS14A			200mm 硬質クロムメッキ
＊	1	本体	SCS14A		1	
			SCPH2			黒染め処理

型式 302A−7E □＊（3）　3~8インチ 80~200mm　｛カテゴリー :B（T20)｝

巴式バタフライバルブ　API・JPI対応
（−29℃以上~250℃未満）　トムディスコ

巴バルブ株式会社

照査	上村
検図	上村
設計	松原
日付	2012. 12.14
改訂番号	

図面番号　A3−60438

図面来歴

標準配付図

［MODE：100mm　S=1/4］
様式管理番号：WD33−95−023

J
ACLT