図面来歴

標準配付図

様式管理番号：WD33－95－023

EWS

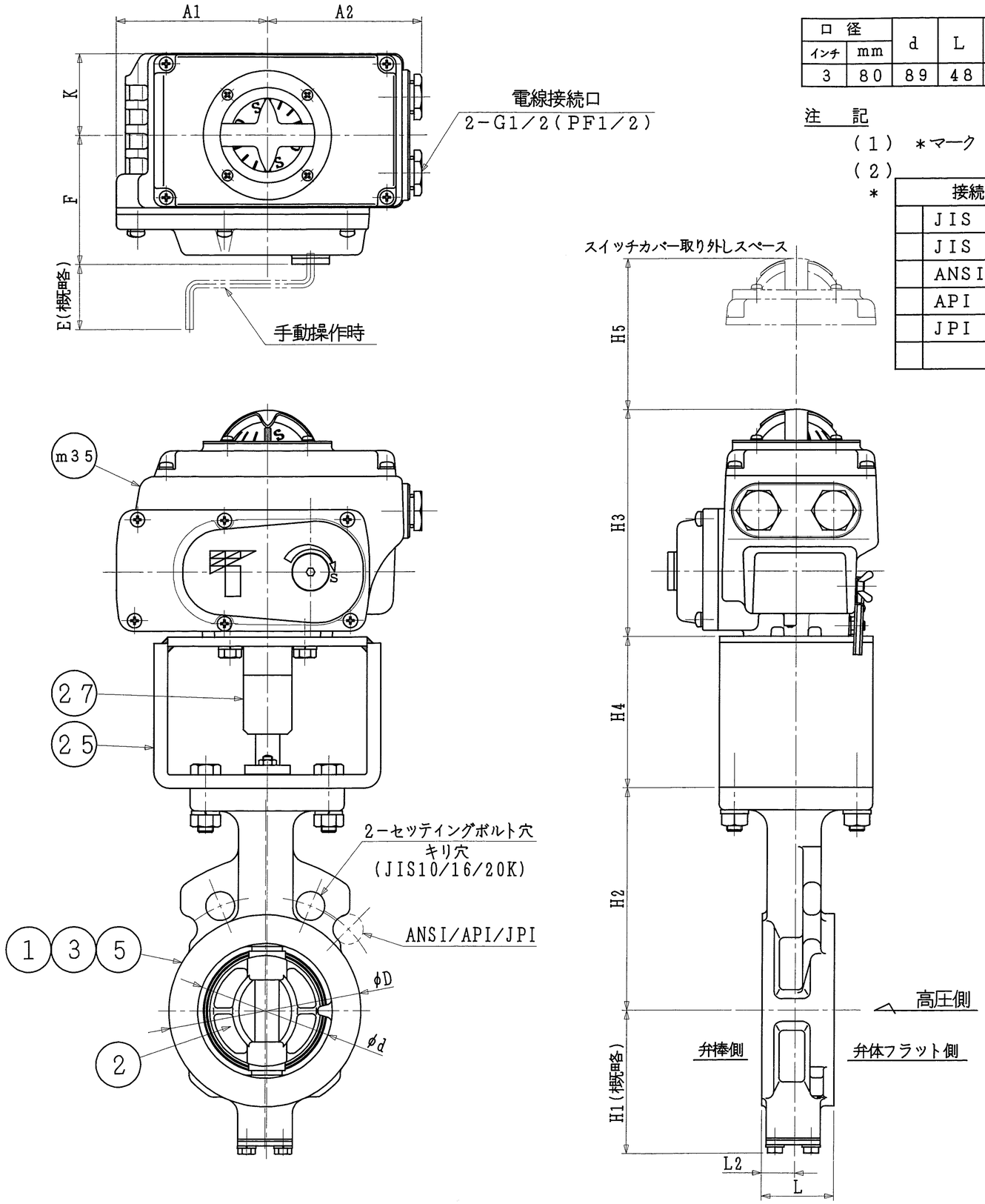

口径 インチ	口径 mm	d	L	L2	D	H1	H2	H3	H4	H5	A1	A2	F	K	E	電動操作機 型式	電動操作機 90°コントロール時間(秒) 50/60Hz	概略質量 (kg)
3	80	89	48	22	127	95	147	150	100	100	100	102	85	53.8	43	NEL-0	25／20	12.1

注　記

(1)　＊マーク　：　仕様書参照

(2)

＊	接続フランジ規格
	JIS 10K
	JIS 16K/20K
	ANSI 125/150Lb
	API 150Lb
	JPI 150Lb

(3)

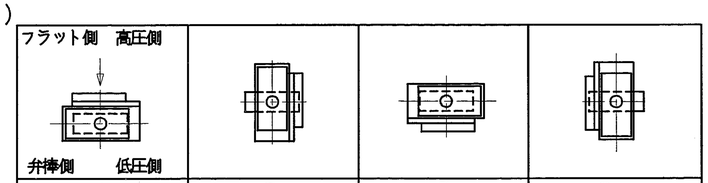

A	B	C	D

＊　アクチュエータ取付方向

標準アクチュエータポジションは" A" です。
本図は、C方向で示しておりますので御注意願います。

(4)　配管時には，本体に表示している流れ方向の矢印と流体の流れ方向が一致するようにして下さい。

(5)　配管用ボルトナットは，片締めや芯ずれ等のないよう十分なトルクで締め付けて下さい。

(6)　渦巻きガスケットを御使用の場合は，市販のANSI150Lb用、又は、300シリーズ専用品を御使用願います。

(7)　アクチュエータ許容周囲温度範囲　：　－10℃～50℃

(8)　シートリングの表面硬化処理は(＊1)は、流体温度が250℃を超える場合に行います。

品番	部品名称		JIS記号 材質		数量	備考
m35	電動操作機		ADC12		1	
27	ジョイント		S45C		1	ユニクロメッキ
25	ブラケット		SS400		1	
5	シートリング		SUS316L		1	表面硬化処理(＊1)
3	弁棒		SUS329J4L		1	
			SUS316L			
			SUS329J1			
			SUS420J2			
2	弁体		SCS16A		1	硬質クロムメッキ
1	本体	＊	SCS14A		1	
			SCPH2			黒染め処理

型式　302A－4I [ ]＊(3)　3インチ 80mm

巴式バタフライバルブ　API・JPI対応
(－29℃以上～400℃未満)　トムデイスコ

巴バルブ株式会社

照査	上木
検図	鍋島
設計	大西
日付	2002.12. 4

図面番号　A3－46760

改訂番号