CAREER 図面来歴
B:FEB.20th.'04 Am/Gu
A:MAR.11th.'03 A.M/Y.N/M.U

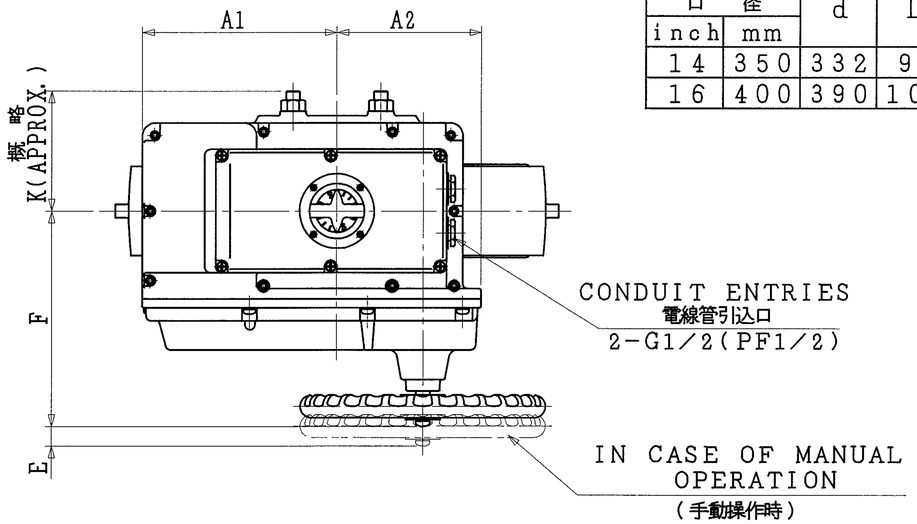

*

SIZE 口径 inch	SIZE 口径 mm	d	L	D	H1	H2	H3	H5	A1	A2	F	E	K	W	GEARED MOTOR 電動操作機 MODEL 型式	70° CONTROL TIME(SEC) 70° コントロール時間(秒) 50/60Hz	MASS (APPROX.) 概算質量(kg)
14	350	332	92	420	320	360	255	100	223	165	245.5	22.5	136	280	NEL-4	97.2/81.6	81
16	400	390	102	477	343	380											131

*

FLANGE RATING フランジ規格
JIS 10K
JIS 16/20K
JIS G 5527
ANSI 125/150Lb
ISO(NP10)

NOTE 注意

(1).*MARK : SEE SPEC. SHEET.
*印 : 仕様書参照.

(2).It should be installed in accordance with "Arrow".
配管取り付け時、流れ方向矢印に従って下さい.

(3).Allowable ambient temperature are above 14°F below 122°F.
アクチュエータ許容周囲温度範囲 : -10°C~50°C.

(4)

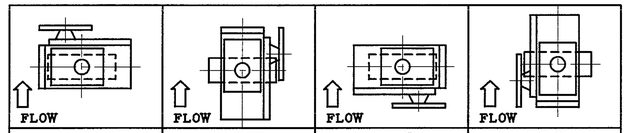

4IA	4IB	4IC	4ID
ACTUATOR POSITION アクチュエータ取付方向			

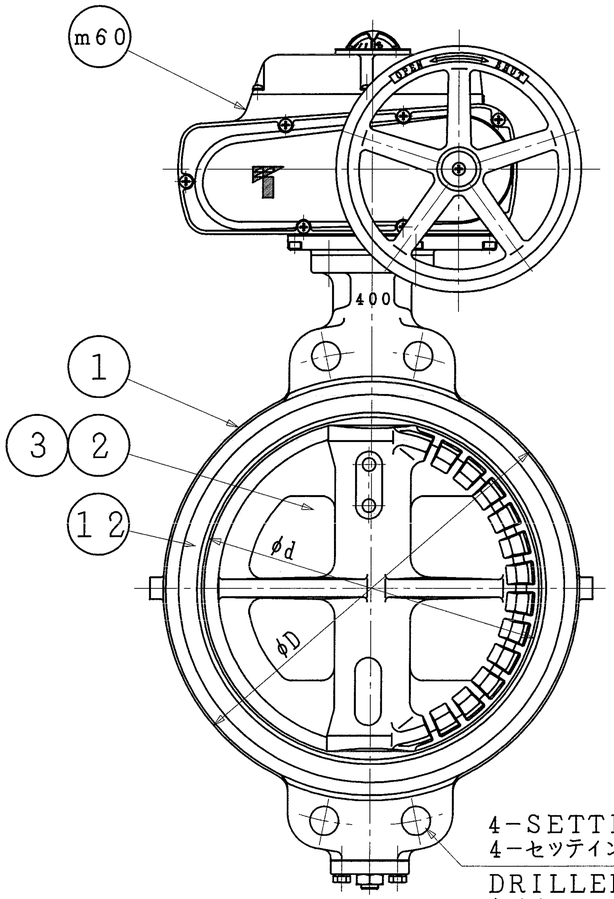

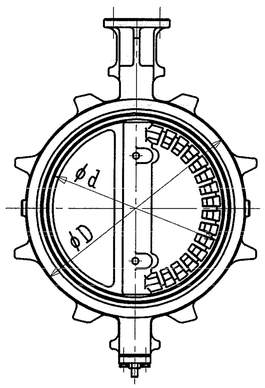

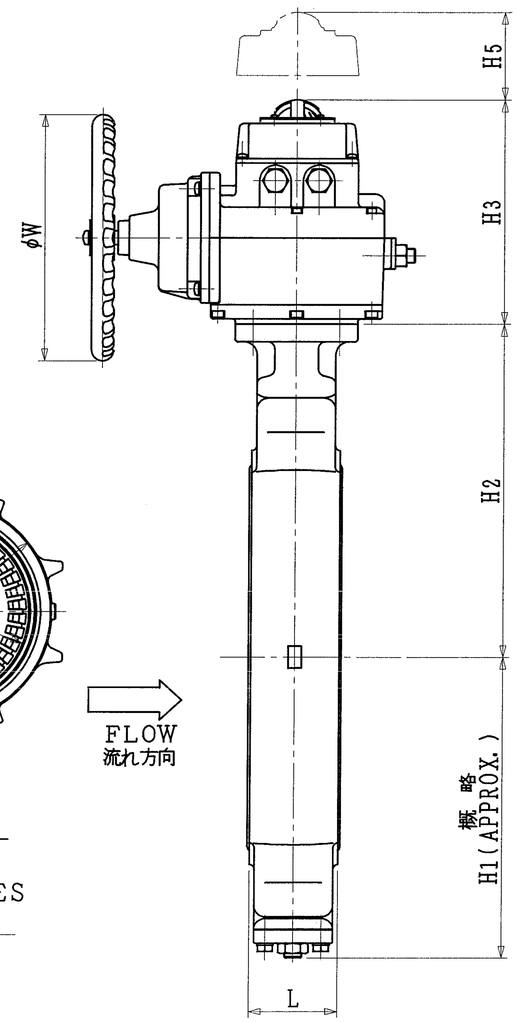

No. 品番	PARTS NAME 部品名称	JIS SYMBOL JIS記号 / MATERIALS 材質		Q'TY 数量	REMARKS 備考
m60	CEARED MOTOR 電動操作機	ADC12		1	
12	SEATRING シートリング	(NBR) (EPDM)		1	Reinforced コア入
3	STEM 弁棒	SUS420J2 SUS630		1	
2	DISK 弁体	SCS13		1	
1	BODY 本体	FCD450		1	

MODEL 型式 508V-4I[ ]*(4) 14inch, 16inch 350mm, 400mm

ROTARY CONTROL VALVE ロータリー コントロール バルブ — WITH CONTROL UNIT コントロールユニット付

TOMOE VALVE CO., LTD.
巴バルブ株式会社

CHIEF 照査	S.KADONAGA
CHECK 検図	Y.KAWAMOTO
DESIGN 設計	A.MATSUBARA
DATE 日付	AUG. 6th.'01

DRAW.NO. 図面番号 A3-44842

REVISION NO. 改訂番号 B

様式管理番号:WD33-95-031

EWS