CAREER 図面来歴

A:DEC.20th.2004:M.K/Fn./Mart

[MODEL:300A SCALE:1/4.5]

株式管理番号:WD33-95-023

EWS

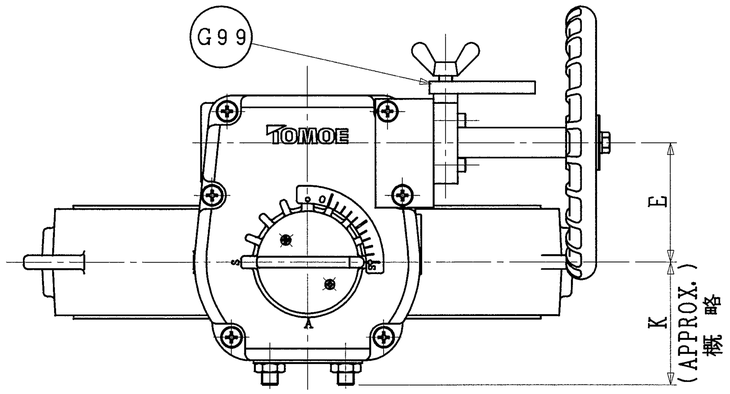

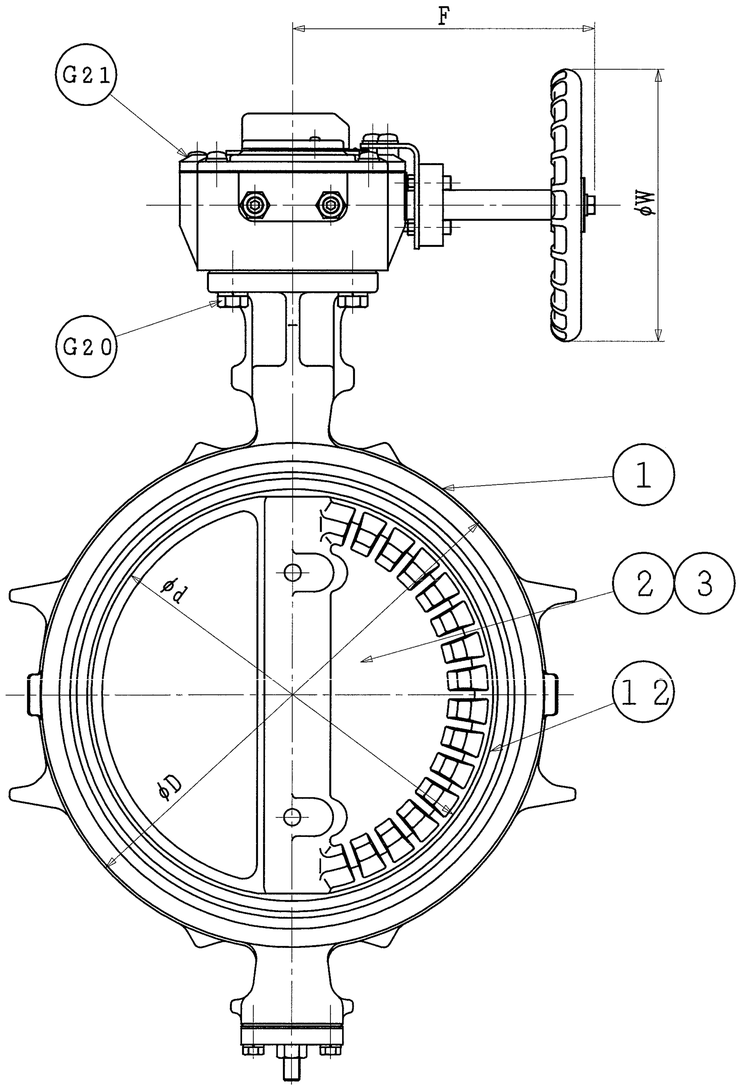

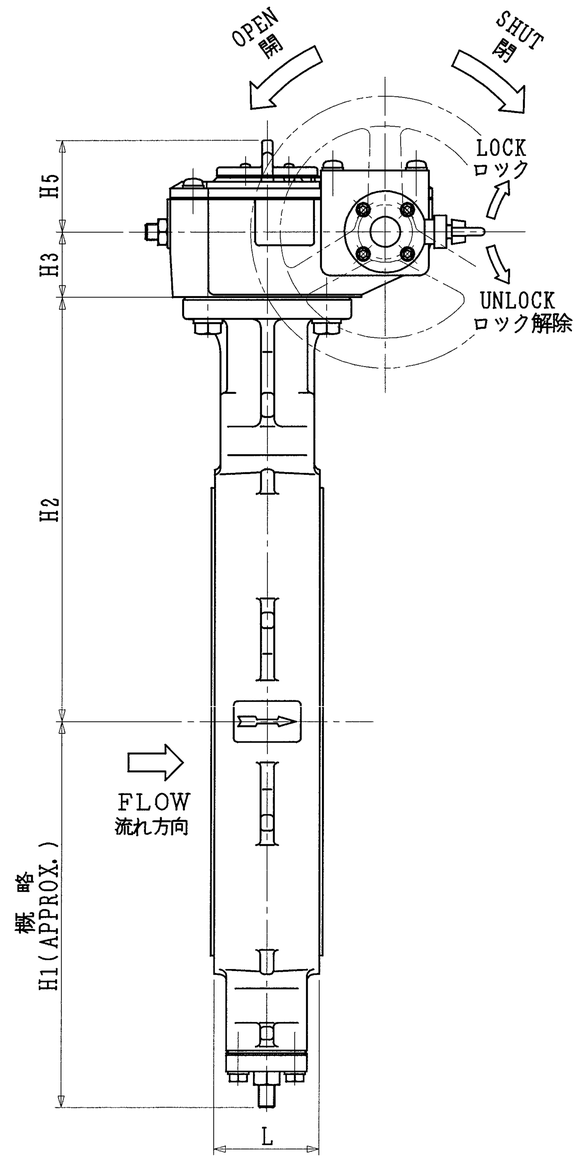

* FLANGE CONNECTION フランジ規格
JIS 10K
JIS 16K
JIS G 5527
ANSI class150
BS4504 PN10

*

SIZE 口径 inch	mm	d	L	D	H1	H2	H3	H5	E	K	F	W	ACTUATOR アクチュエータ	WEIGHT 概算質量 (kg)
12	300	296	78	375	284	312	48	67.5	87.5	90	222.5	200	2U-4	57
14	350	332	92	420	320	360			87.5	90	222.5	200		77

NOTE 注意

(1).*MARK : SEE SPEC. SHEET.
*印 : 仕様書参照.

(2).It should be installed in accordance with "Arrow".
配管取り付け時、流れ方向矢印に従って下さい.

(3).Allowable ambient temperature are above 32°F below 176°F.
アクチュエータ許容周囲温度範囲 : 0℃～80℃.

(4)*

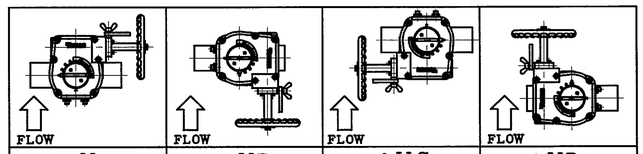

2UA	2UB	2UC	2UD
ACTUATOR POSITION アクチュエーター取付方向			

No. 品番	PARTS NAME 部品名称	MATERIALS 材質 JIS SYMBOL JIS記号		Q'TY 数量	REMARKS 備考
G99	HANDLE LOCK ハンドルロック	SS400		set 1組	
G21	WORM GEAR ウオームギヤ	FC200		set 1組	
G20	BOLT & SP.WASHER 六角ボルト&ばね座金	SS400 SWRH62B		sets 4組	
12	SEATRING シートリング	(EPDM)		1	Reinforced コア入
3	STEM 弁棒	SUS420J2		1	
2	DISK 弁体	SCS13		1	
1	BODY 本体	FCD450		1	

MODEL 型式 508V-2U *(4) [ ] 12inch, 14inch 300mm, 350mm

ROTARY CONTROL VALVE
ロータリー コントロール バルブ

TOMOE VALVE CO., LTD.
巴バルブ株式会社

CHIEF 照査	S.KADONAGA
CHECK 検図	S.KATAYAMA
DESIGN 設計	M.KINJOU
DATE 日付	SEP.14th.'00

DRAW.NO. 図面番号 A3-43207

REVISION NO. 改訂番号 A