図面来歴

A：'00.11.02 佐伯／山本／久木

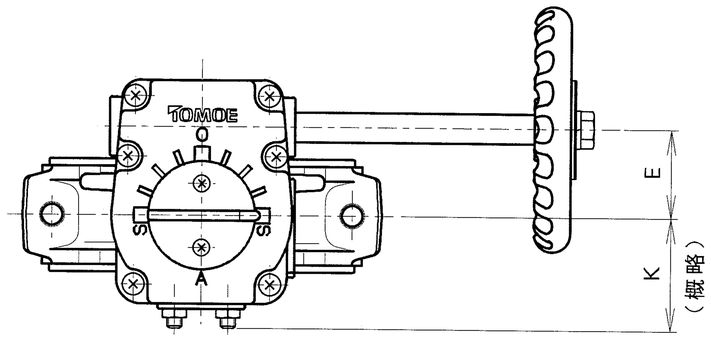

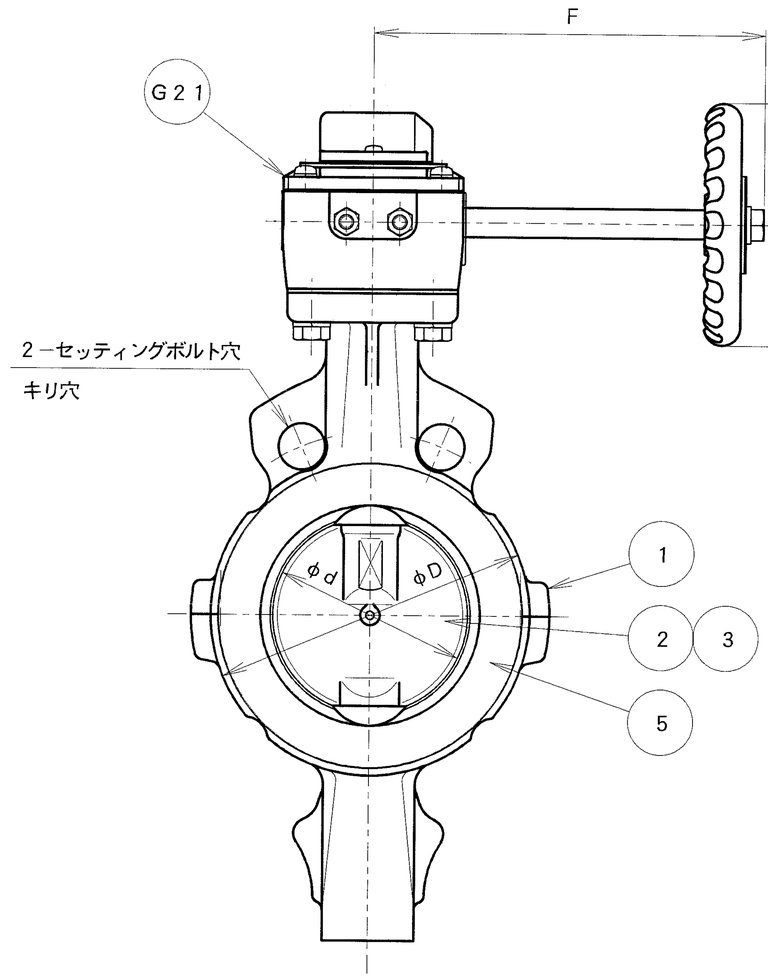

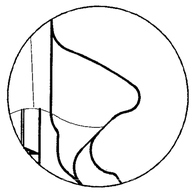

65mm

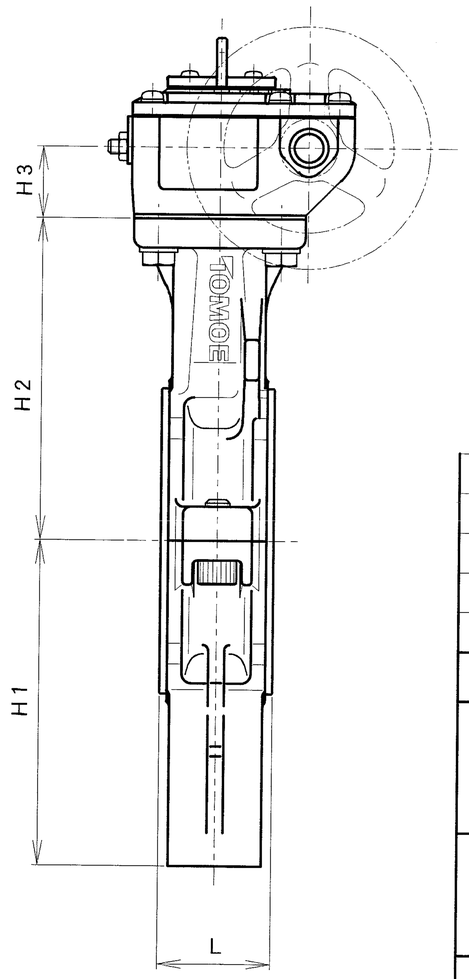

＊ 口径 inch	口径 mm	d	L	D	H1	H2	H3	E	K	F	W	概算質量（kg）
21／2	65	67	46	115	125	125	29.5	36	46	160	100	5.6
3	80	82		131	132.5	132.5						6.0

注　記

（1）　＊印：仕様書参照

（2）

＊ フランジ規格
JIS 5K
JIS 10K
ANSI 125／150Lb
JPI 150Lb
BS 10E
DIN（PN10）
BS4504（NP10）

（3）

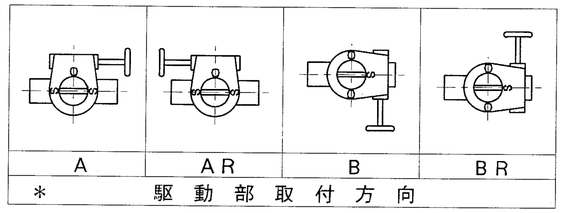

品番	部品名称	JIS記号 材質		数量	備考
G21	ウォームギヤアクチュエータ	FC200		1	
5	シートリング	（PFA）		1	
3	弁棒	SUS316		1組	
2	弁体	SCS14		1	
1	本体	FCD－S		1	

型式　846T－2U ＊(3)　ダクタイル鉄鋳造品

巴式バタフライバルブ

巴バルブ株式会社

照査	久田
検図	三原
設計	佐伯
日付	'00.09.19

図面番号　A3－43157

改訂番号　A

［MODEL：80A　SCALE：1／2.5］

標準配付図

様式管理番号：WD33－95－023