図面来歴

標準配付図

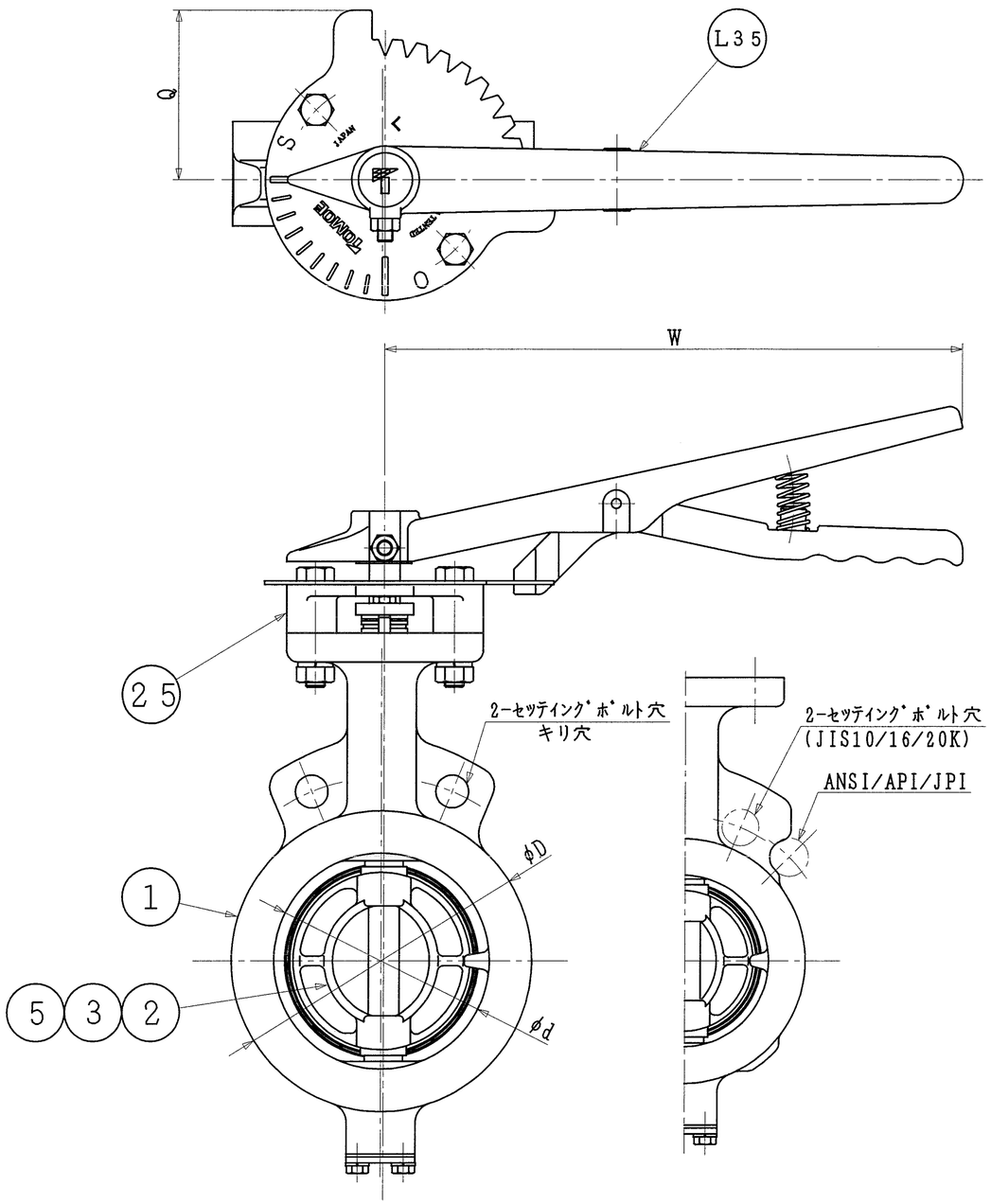

4，5インチ
100，125mm

3インチ
80mm

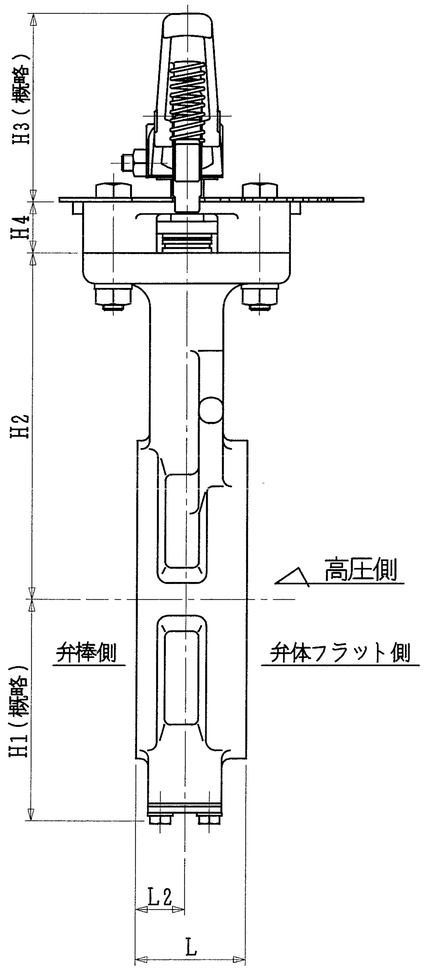

*

口径 インチ	口径 mm	d	L	L2	D	H1	H2	H3	H4	Q	W	レバー型式	概略質量 (kg)
3	80	89	48	22	127	95	147	92	25	87.5	300	1T−2	7.1
4	100	112	54	24	156	110	170						8.3
5	125	137	56	23	185	138	185						11.4

注　記

（1）　*マーク　：　仕様書参照

（2）

*

接続フランジ規格
JIS 10K
JIS 16/20K
ANSI 125/150Lb
API 150Lb
JPI 150Lb

（3）

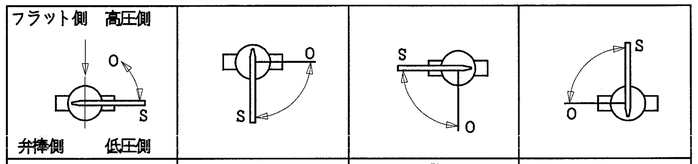

A	B	C	D
* アクチュエータ取付方向			

本図はA方向を示しております。流れ方向に対する駆動部の方向でご指定下さい。

（4）　配管時には，本体に表示している流れ方向の矢印と流体の流れ方向が一致するようにして下さい。

（5）　配管用ボルトナットは，片締めや芯ずれ等のないよう十分なトルクで締め付けて下さい。

（6）　渦巻きガスケットを御使用の場合は，市販のANSI150Lb用、又は300シリーズ専用品をご使用願います。

（7）　アクチュエータ許容周囲温度範囲　：　−20℃〜80℃

品番	部品名称	JIS記号 材質	数量	備考
L35	レバー	FCD450	1組	
25	ボンネット	FC250	1	
5	シートリング	SUS316L	1	表面硬化処理
3	弁棒	SUS329J4L	1	
		SUS316L		
		SUS329J1		
		SUS420J2		
2	弁体	SCS16A	1	硬質クロムメッキ
1	本体	SCS14A	1	
		SCPH2		黒染め処理

型式　302A−1T *(3) [　　]　　3〜5inch 80〜125mm

巴式バタフライバルブ（−29℃以上〜250℃未満）　　API・JPI対応 トムデイスコ

巴バルブ株式会社

照査	上林
検図	岡永
設計	杉本
日付	2003.12. 5

図面番号　A3−48775

改訂番号

（SIZE：150mm S=1/3）
様式管理番号：WD33−95−023

EWS