図面来歴

標準配付図

様式管理番号：WD33－95－023

EWS

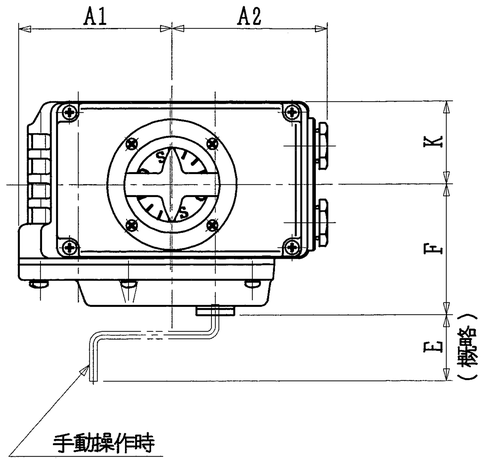

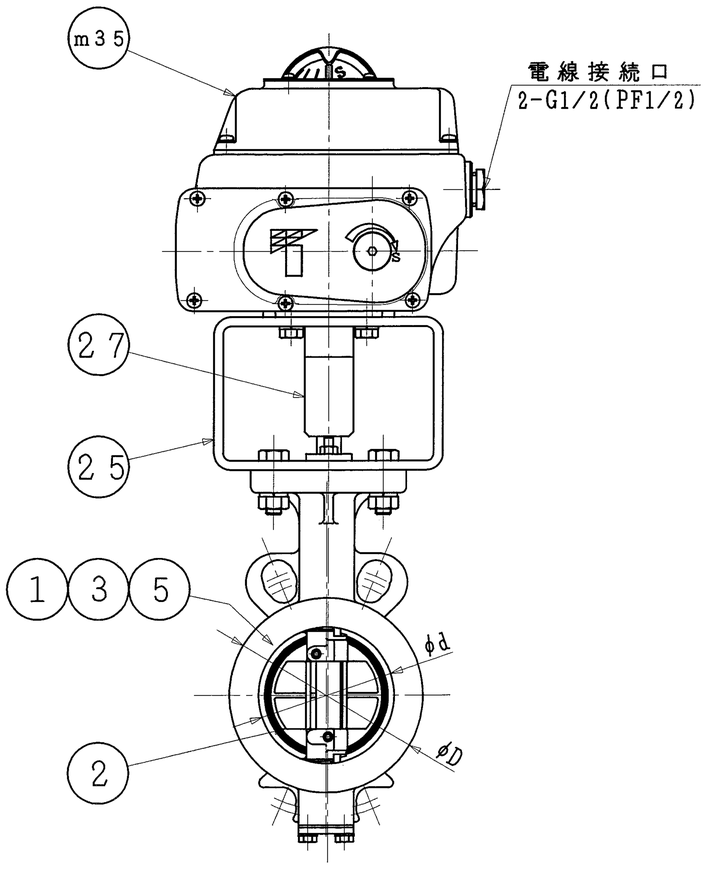

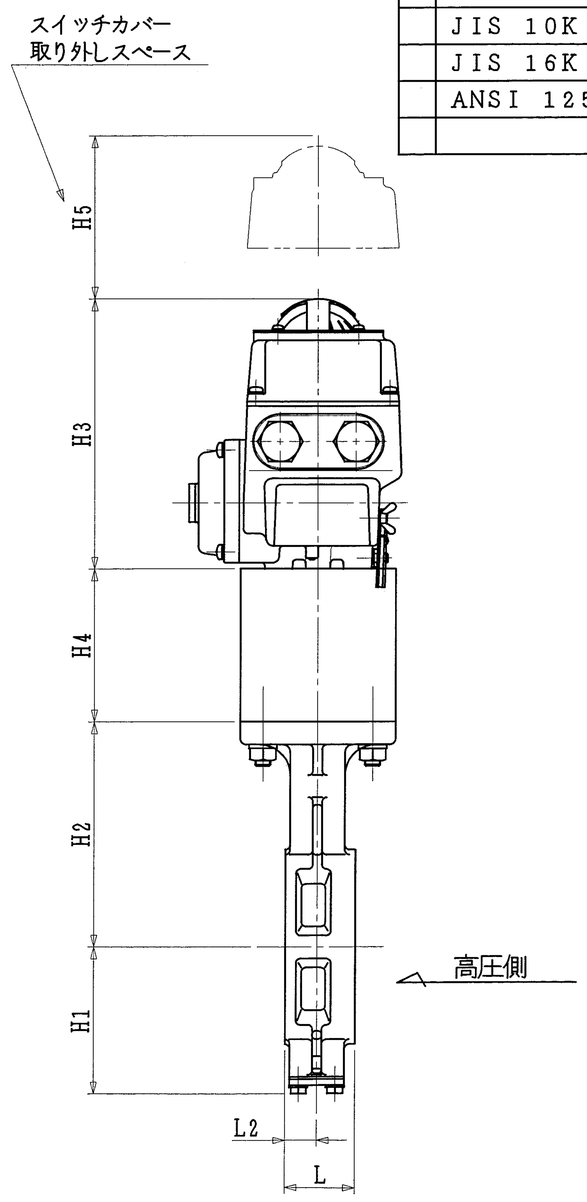

*

口径 inch	口径 mm	d	L	L2	D	H1	H2	H3	H4	H5	A1	A2	F	K	E	電動操作機 型式	電動操作機 90°コントロール時間(秒) 50/60Hz	概略質量 (kg)
2	50	60	43	21	97	74	125											9.8
2 1/2	65	74	46	22	117	85	138	176	100	100	100	102	85	53.8	43	NEL-0	25/20	10.8
3	80	89	46	21	127	95	147											11.8

注　記

（1）＊マーク　：　仕様書参照

（2）

*

	接続フランジ規格
	JIS 5K
	JIS 10K
	JIS 16K
	ANSI 125/150Lb

（3）

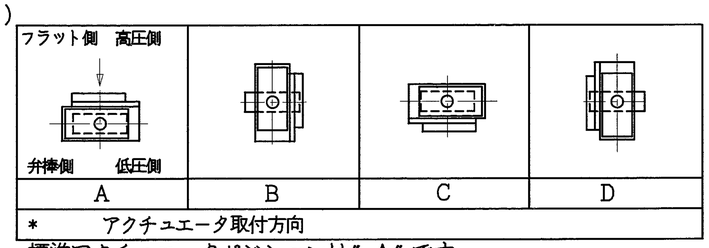

標準アクチュエータポジションは″A″です。
本図は、C方向で示しておりますので御注意願います。

（4）　配管時には，本体に表示している流れ方向の矢印と流体の流れ方向が一致するようにして下さい。

（5）　配管用ボルトナットは，片締めや芯ずれ等のないよう十分なトルクで締め付けて下さい。

（6）　渦巻きガスケットを御使用の場合は，300シリーズ専用品を御使用願います。

（7）　アクチュエータ許容周囲温度範囲　：　－10℃～50℃

	品番	部品名称	JIS記号 材質		数量	備考
	m35	電動操作機	ADC 12		1	
	27	ジョイント	S45C		1	
	25	ブラケット	SS400		1	
	5	シートリング	RPTFE		1	304Y，カーボン入
*			SUS 316			302Y
	3	弁棒	SUS329J1		1	
*			SUS420J2			
	2	弁体	SCS 13A		1	
	1	本体	SCS 13A		1	
*			FCD 450			

型式　302Y－4I　304Y－4I　*(3)　2～3inch　50～80mm

巴式バタフライバルブ　コントロールユニット付トムディスコ

巴バルブ株式会社

照査	工藤
検図	鍋島
設計	中川
日付	2002.12.5

図面番号　A3－46803

改訂番号